SIGOR

Menschen
im Licht.

Datenblatt

9201301

Netzteil POWERLINE TRIAC SLIM HF 100W 24V IP20

Unser 100W **POWERLINE TRIAC SLIM** in 24V findet seinen Einsatzbereich bei der Stromversorgung von LED-Bändern die über ein Phasenanschnitt- und -abschnitt-Dimmer gedimmt werden sollen. Bedingt furch seine schmale Bauform von nur 30mm Breite findet Es in jeder Lichtvoute seinen Platz. Die HF (HIGH FREQUENCY) Version gibt ihre Energie mit 20.000Hz weiter und sorgt somit für ein flackerfreies Lichtbild. Es besitzt einen IP20 Schutz und ist daher nicht für die Anwendung im Außenbereich geeignet. Die Mindestlast des Netzteils liegt bei 10% der Gesamtleistung. Des Weiteren liegt die Dimmrate bei 5% bis 100%. Unsere Netzteile sind geschützt vor Kurzschlüssen, Überlast und Überspannung. Unser Netzteil gilt als EMV-Störungsfest, das heißt, dass unser Netzteil andere Geräte nicht durch ungewollte elektrische oder elektromagnetische Effekte stört oder durch andere Geräte gestört wird.

230 V	Netzspannung
50/60 Hz	Frequenz
100-265 V	Spannungsbereich AC
24-24,5 V	Spannungsbereich DC
4170,00 mA	Nennstrom (230V, 50Hz, Vollast)
100,00 W	Leistung (230V, 50Hz, Vollast)
86,00 %	Wirkungsgrad (230V, 50Hz, Vollast)
0,96	Leistungsfaktor cos phi
0,90 W	Leistung im Standby
52A,210	Einschaltstrom (max;sek.)
Triac-dimm	Dimmverfahren
keine Hz	Funkfrequenz
20000 kHz	PWM-Frequenz
24 V	Ausgangsspannung
1 %	Spannungstoleranz
100 W	Ausgangsleistung
4,17 A	Ausgangsstrom
-- mA	Konstantstrombereich
70 °C	Umgebungstemperatur ta
80 °C	Lagertemperatur
80 °C	Max. Gehäusetemperatur tc
IP20	Schutzart
2	Schutzklasse
10 %	THD
h	Lebensdauerbemessungsgrundlage (25°C)
50000 h	Lebensdauer
3 a	Garantie
330 mm	Länge
30 mm	Breite
22 mm	Höhe
400 g	Gewicht
Ja	Kurzschlussfest
Ja	Temperaturschutz
Nein	Überspannungsschutz
100000	Schaltzyklen

SIGOR Licht GmbH • Eichenhofer Weg 81 • 42279 Wuppertal
Telefon 0 23 39 - 12 61 - 0 • Telefax 0 23 39 - 12 61 61
info@sigor.de • www.sigor.de

Handelsregister HRB 19472
USt-IdNr.: DE 814574569
WEEE-Reg.-Nr.: DE 45242363

Geschäftsführer:
Michael Perterer
Robin Scheffel

4 028085 920132 >

SIGOR

Menschen
im Licht.

9201301 **Netzteil POWERLINE TRIAC SLIM HF 100W 24V IP20**

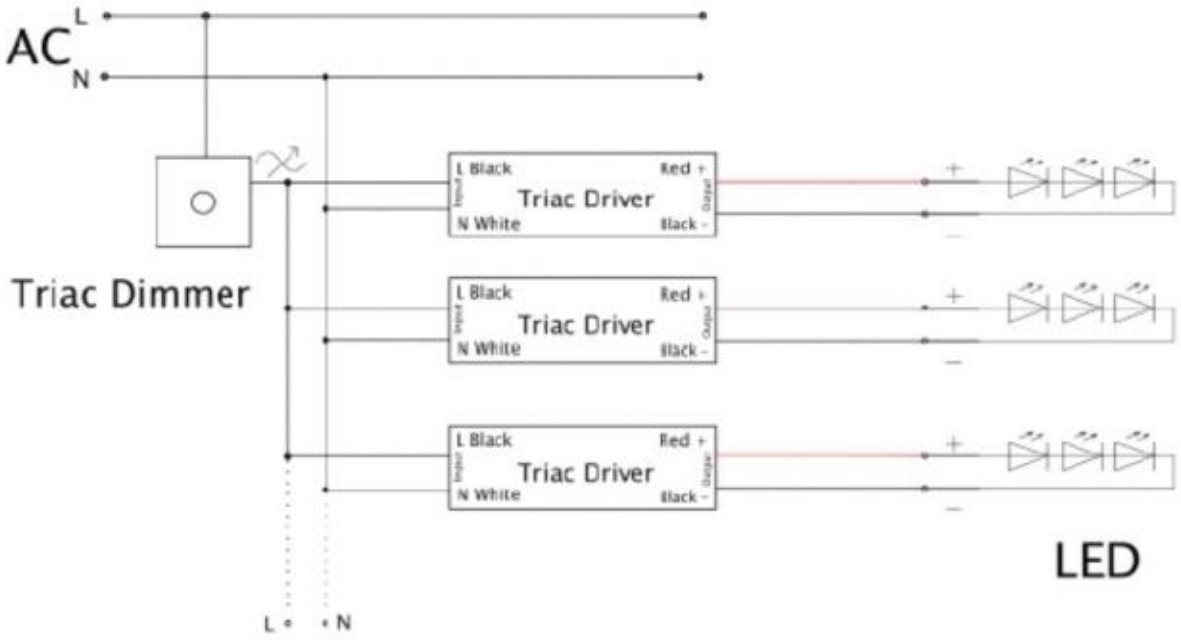

■ Mechanical Specification

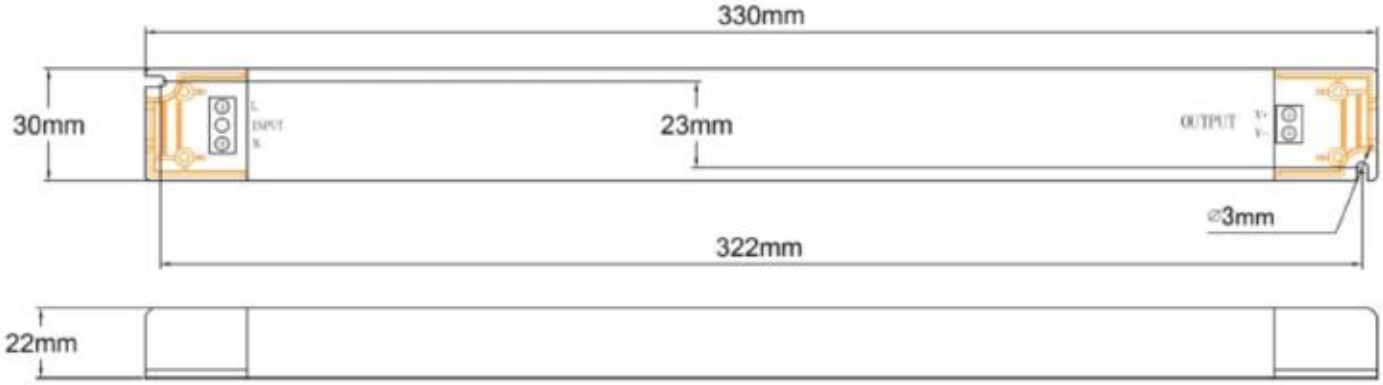

Bedienungsanleitung:
https://shop.sigor.de/media/pdf/9201301_manual.pdf

SIGOR Licht GmbH • Eichenhofer Weg 81 • 42279 Wuppertal
Telefon 0 23 39 - 12 61 - 0 • Telefax 0 23 39 - 12 61 61
info@sigor.de • www.sigor.de

Handelsregister HRB 19472
USt-IdNr.: DE 814574569
WEEE-Reg.-Nr.: DE 45242363

Geschäftsführer:
Michael Perterer
Robin Scheffel

4 0 2 8 0 8 5 9 2 0 1 3 2 >