Menschen
im Licht.

Datenblatt

9202401

Netzteil POWERLINE Triac Slim Outdoor 150W 24V

Unser 150W **POWERLINE TRIAC SLIM Outdoor** in 24V findet seinen Einsatzbereich bei der Stromversorgung von LED-Bändern die über ein Phasenanschnitt- und -abschnitt-Dimmer gedimmt werden sollen. Bedingt durch seine schmale Bauform von nur 32mm Breite findet Es in jeder Lichtvoute seinen Platz. Es besitzt einen IP66 Schutz und ist daher für die Anwendung im Außenbereich geeignet. Die Mindestlast des Netzteils liegt bei 10% der Gesamtleistung. Des Weiteren liegt die Dimmrate bei 5% bis 100%. Unsere Netzteile sind geschützt vor Kurzschlüssen, Überlast und Überspannung. Unser Netzteil gilt als EMV-Störungsfest, das heißt, dass unser Netzteil andere Geräte nicht durch ungewollte elektrische oder elektromagnetische Effekte stört oder durch andere Geräte gestört wird. Besonders wichtig im Objekt: wir bieten 3 Jahre Garantie und verbürgen uns für die hochwertige Verarbeitung und Langlebigkeit dieses Netzteil.

230 V	Netzspannung
47/63 Hz	Frequenz
200-240 V	Spannungsbereich AC
24-24,5 V	Spannungsbereich DC
6250,00 mA	Nennstrom (230V, 50Hz, Vollast)
150,00 W	Leistung (230V, 50Hz, Vollast)
92,00 %	Wirkungsgrad (230V, 50Hz, Vollast)
0,95	Leistungsfaktor cos phi
0,90 W	Leistung im Standby
47.5A/312u	Einschaltstrom (max;sek.)
Triac-dimm	Dimmverfahren
keine Hz	Funkfrequenz
20000 kHz	PWM-Frequenz
24 V	Ausgangsspannung
1 %	Spannungstoleranz
150 W	Ausgangsleistung
6,25 A	Ausgangsstrom
-- mA	Konstantstrombereich
60 °C	Umgebungstemperatur ta
80 °C	Lagertemperatur
80 °C	Max. Gehäusetemperatur tc
IP66	Schutzart
1	Schutzklasse
20 %	THD
h	Lebensdauerbemessungsgrundlage (25°C)
30000 h	Lebensdauer
3 a	Garantie
368 mm	Länge
32 mm	Breite
23 mm	Höhe
550 g	Gewicht
Ja	Kurzschlussfest
Ja	Temperaturschutz
Nein	Überspannungsschutz
50000	Schaltzyklen

Stand: 19.09.2023
Seite: 1

SIGOR Licht GmbH • Eichenhofer Weg 81 • 42279 Wuppertal
Telefon 0 23 39 - 12 61 - 0 • Telefax 0 23 39 - 12 61 61
info@sigor.de • www.sigor.de

Handelsregister HRB 19472
USt-IdNr.: DE 814574569
WEEE-Reg.-Nr.: DE 45242363

Geschäftsführer:
Michael Perterer
Robin Scheffel

4 028085 920248 >

SIGOR

Menschen
im Licht.

9202401 **Netzteil POWERLINE Triac Slim Outdoor 150W 24V**

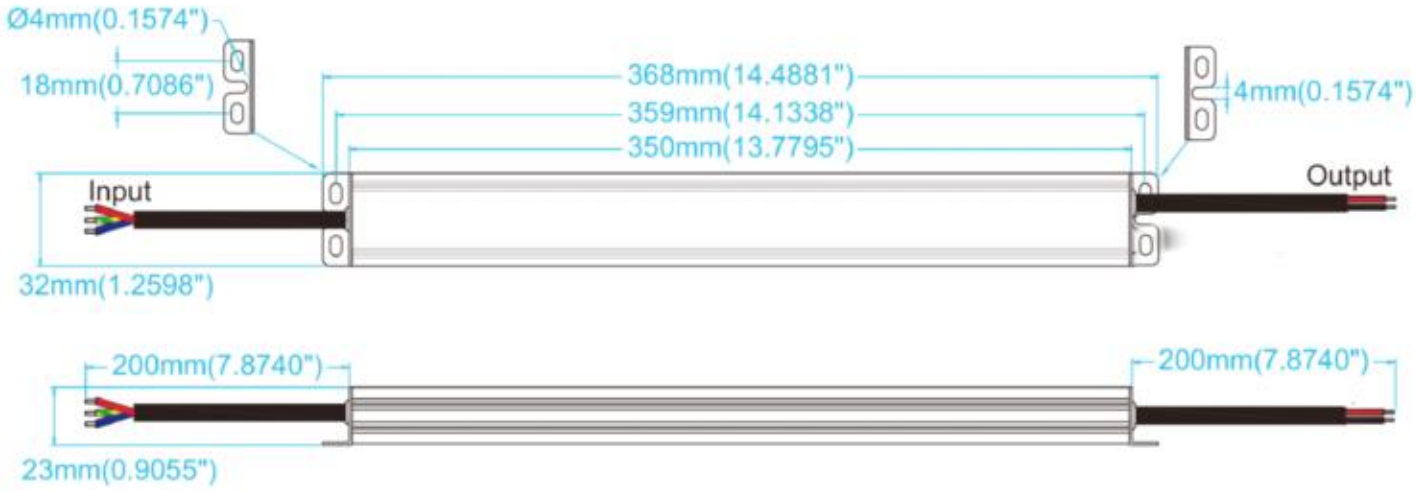

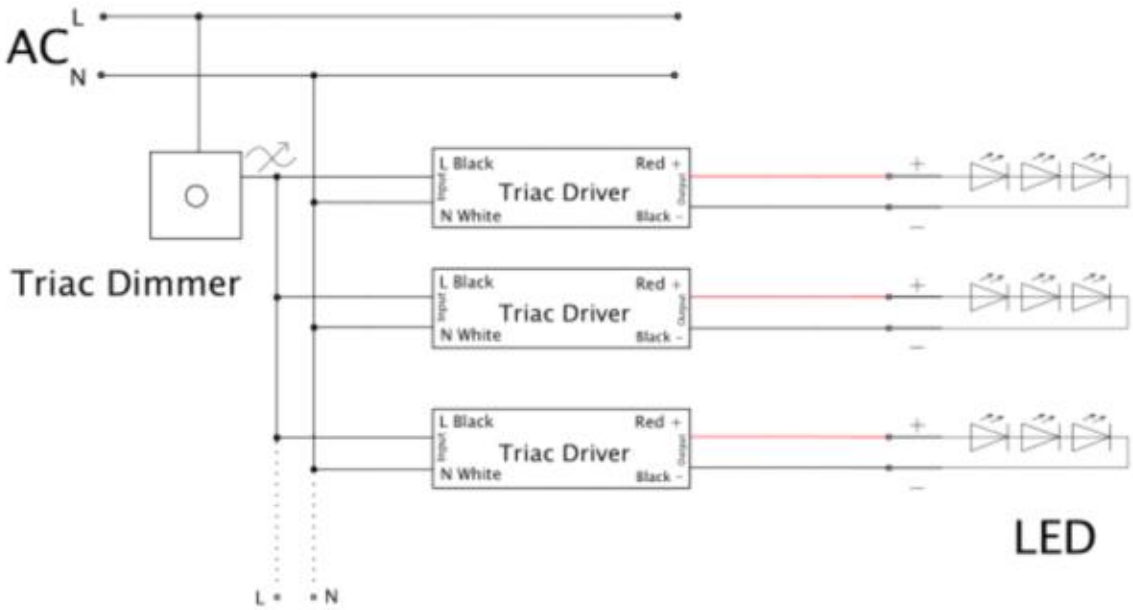

Bedienungsanleitung:
https://shop.sigor.de/media/pdf/9202401_manual.pdf

SIGOR Licht GmbH • Eichenhofer Weg 81 • 42279 Wuppertal
Telefon 0 23 39 - 12 61 - 0 • Telefax 0 23 39 - 12 61 61
info@sigor.de • www.sigor.de

Handelsregister HRB 19472
USt-IdNr.: DE 814574569
WEEE-Reg.-Nr.: DE 45242363

Geschäftsführer:
Michael Perterer
Robin Scheffel

4 028085 920248 >