SIGOR

Menschen
im Licht.

Datenblatt

9204601

Netzteil POWERLINE FLAT 50W 24VDC

Unser 50W **POWERLINE COMFORT FLAT** in 24V findet seinen Einsatzbereich bei der Stromversorgung von LED-Bändern. Es besitzt einen IP20 Schutz und ist daher nicht für die Anwendung im Außenbereich geeignet. Die Mindestlast des Netzteils liegt bei 10% der Gesamtleistung. Unsere Netzteile sind geschützt vor Kurzschlüssen, Überlast und Überspannung. Unser Netzteil gilt als EMV-Störungsfest, das heißt, dass unser Netzteil andere Geräte nicht durch ungewollte elektrische oder elektromagnetische Effekte stört oder durch andere Geräte gestört wird. Besonders wichtig im Objekt: wir bieten 3 Jahre Garantie und verbürgen uns für die hochwertige Verarbeitung und Langlebigkeit dieses Netzteil.

230 V	Netzspannung
50/60 Hz	Frequenz
200-240 V	Spannungsbereich AC
24-25,2 V	Spannungsbereich DC
mA	Nennstrom (230V, 50Hz, Vollast)
50,00 W	Leistung (230V, 50Hz, Vollast)
%	Wirkungsgrad (230V, 50Hz, Vollast)
0,50	Leistungsfaktor cos phi
0,50 W	Leistung im Standby
60A	Einschaltstrom (max;sek.)
	Dimmverfahren
keine Hz	Funkfrequenz
0 kHz	PWM-Frequenz
24 V	Ausgangsspannung
5 %	Spannungstoleranz
50 W	Ausgangsleistung
2,08 A	Ausgangsstrom
-- mA	Konstantstrombereich
45 °C	Umgebungstemperatur ta
0 °C	Lagertemperatur
80 °C	Max. Gehäusetemperatur tc
IP20	Schutzart
2	Schutzklasse
0 %	THD
h	Lebensdauerbemessungsgrundlage (25°C)
30000 h	Lebensdauer
3 a	Garantie
160 mm	Länge
58 mm	Breite
18 mm	Höhe
g	Gewicht
Ja	Kurzschlussfest
Nein	Temperaturschutz
Nein	Überspannungsschutz
	Schaltzyklen

Stand: 19.09.2023
Seite: 1

SIGOR Licht GmbH • Eichenhofer Weg 81 • 42279 Wuppertal
Telefon 0 23 39 - 12 61 - 0 • Telefax 0 23 39 - 12 61 61
info@sigor.de • www.sigor.de

Handelsregister HRB 19472
USt-IdNr.: DE 814574569
WEEE-Reg.-Nr.: DE 45242363

Geschäftsführer:
Michael Perterer
Robin Scheffel

4 028085 920460 >

SIGOR

Menschen
im Licht.

9204601 **Netzteil POWERLINE FLAT 50W 24VDC**

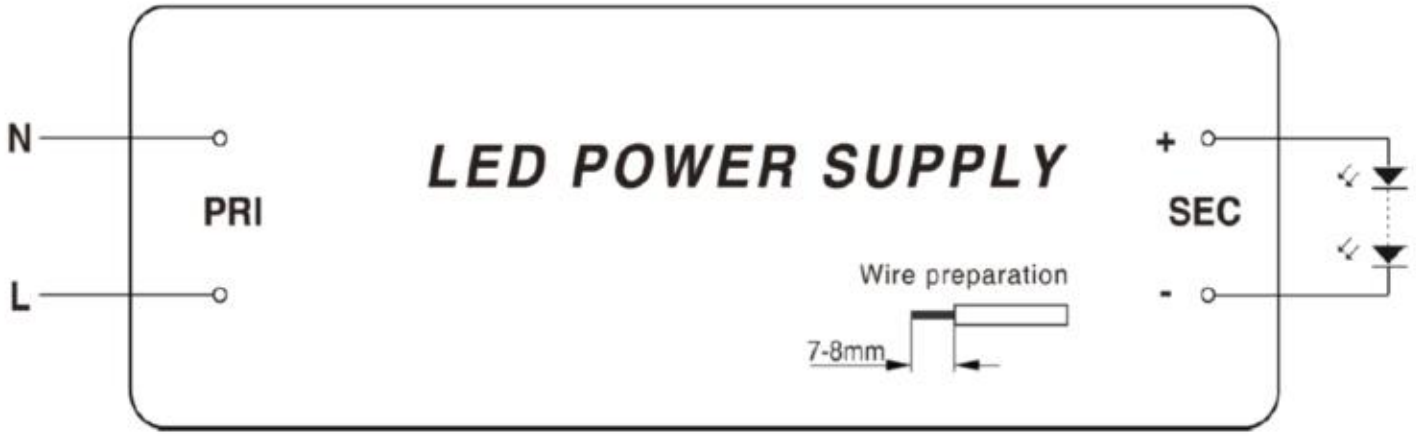

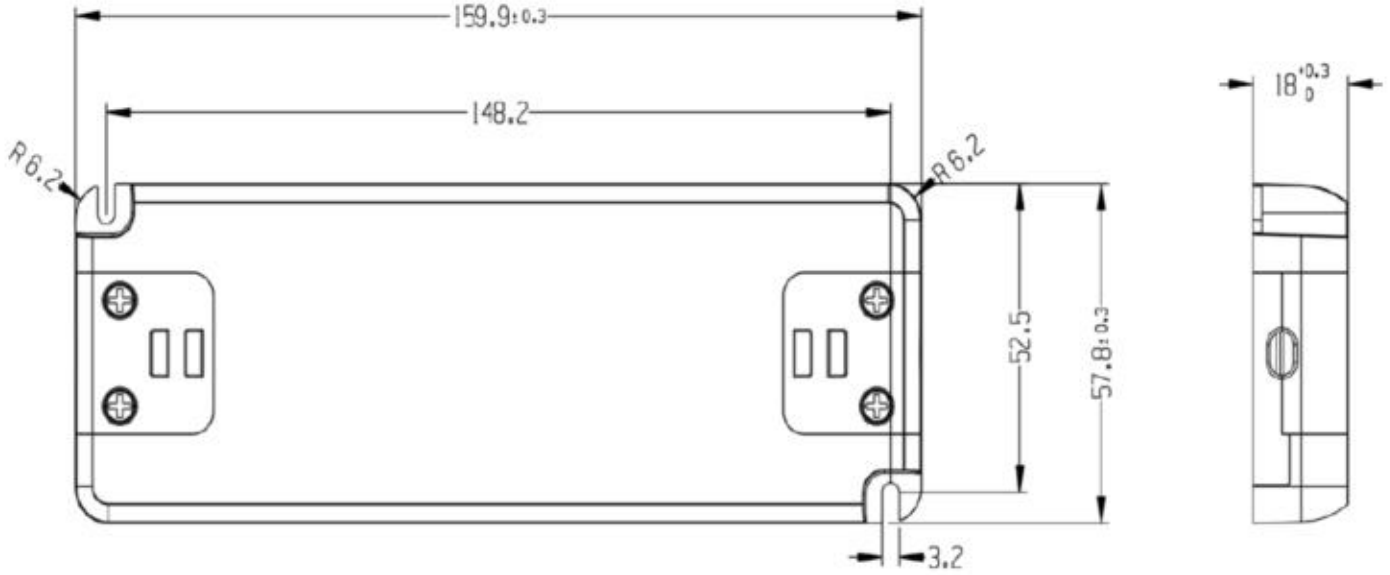

Bedienungsanleitung:
https://shop.sigor.de/media/pdf/9204601_manual.pdf

SIGOR Licht GmbH • Eichenhofer Weg 81 • 42279 Wuppertal
Telefon 0 23 39 - 12 61 - 0 • Telefax 0 23 39 - 12 61 61
info@sigor.de • www.sigor.de

Handelsregister HRB 19472
USt-IdNr.: DE 814574569
WEEE-Reg.-Nr.: DE 45242363

Geschäftsführer:
Michael Perterer
Robin Scheffel

4 028085 920460 >